AUFSTECKBLECH FÜR SPLEISSKASSETTEN

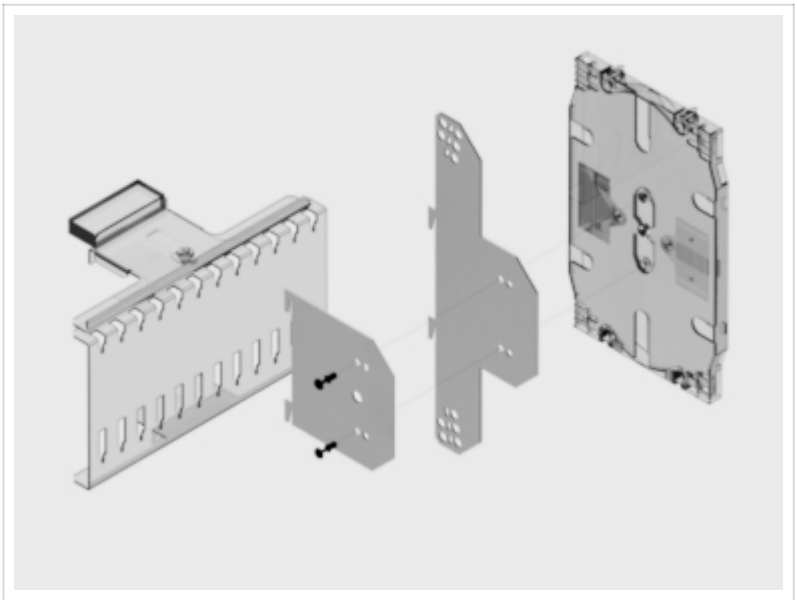

1. BESCHREIBUNG

Das Aufsteckblech wird auf die LWL Spleißkassette geklipst. Erhältlich in zwei Ausführungen, als Aufsteckblech für LWL Spleißkassetten (schmal) und Aufsteckblech für LWL Spleißkassetten (breit) mit zusätzlicher Sicherung der Bündelader mit Kabelbindern. Passend für marktgängige Spleißkassetten.

2. LIEFERUMFANG

- 4 Aufsteckbleche, verzinkt
- Befestigungsmaterial
- Lieferform: Bausatz

3. PASSENDE KOMPONENTEN UND ZUBEHÖR

- LWL Spleißkassette
- Spleißkassettenhalter zum Wandgehäuse

BEZEICHNUNG	FARBE/MATERIAL	VE	BESTELLNUMMER
Aufsteckblech für LWL Spleißkassetten (schmal)	Alu-Zink	1	10100008
Aufsteckblech für LWL Spleißkassetten mit zusätzlicher Zugentlastung (breit)	Alu-Zink	1	10100009